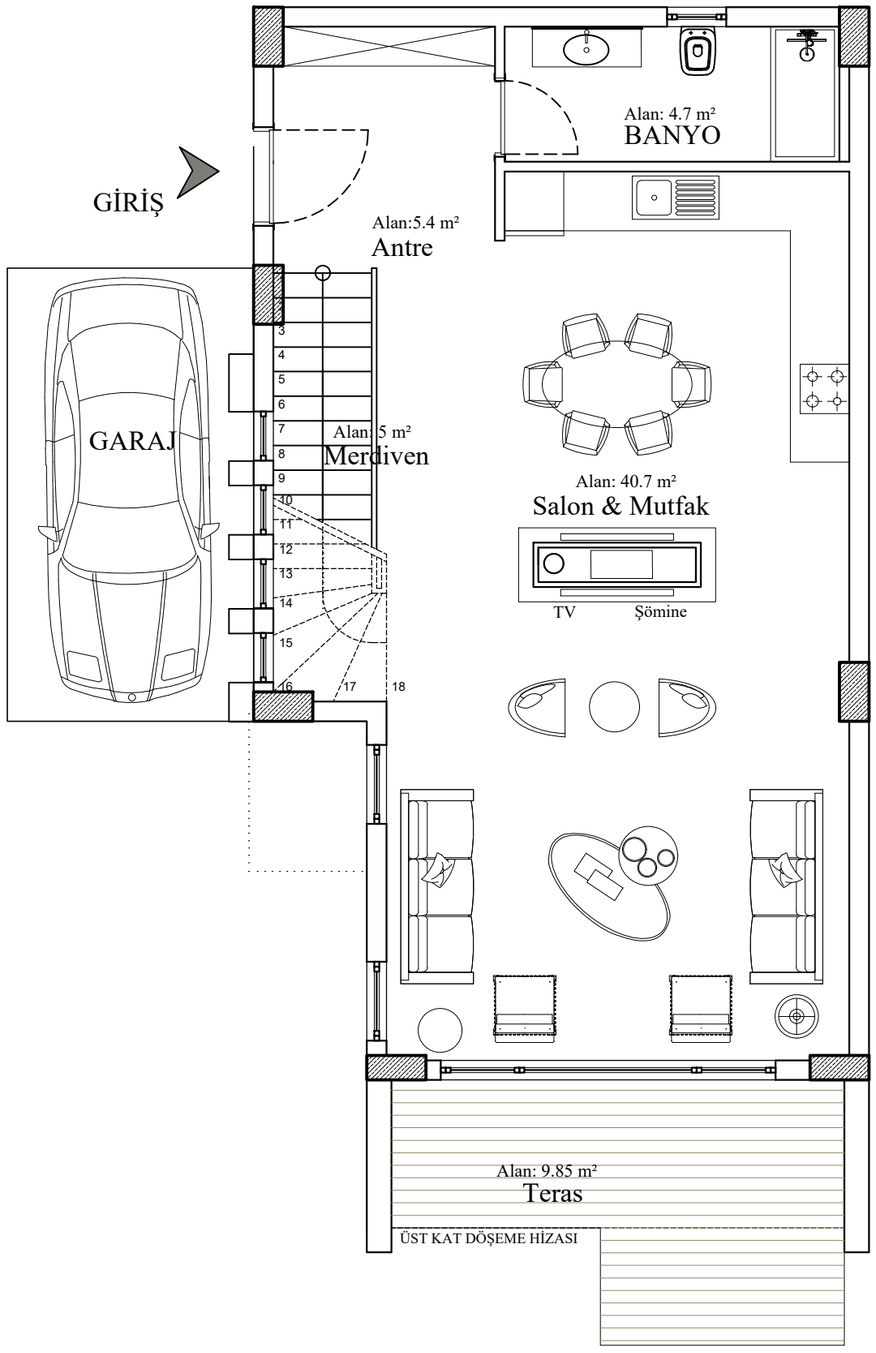

Villa 2-4
Zemin Kat Planı

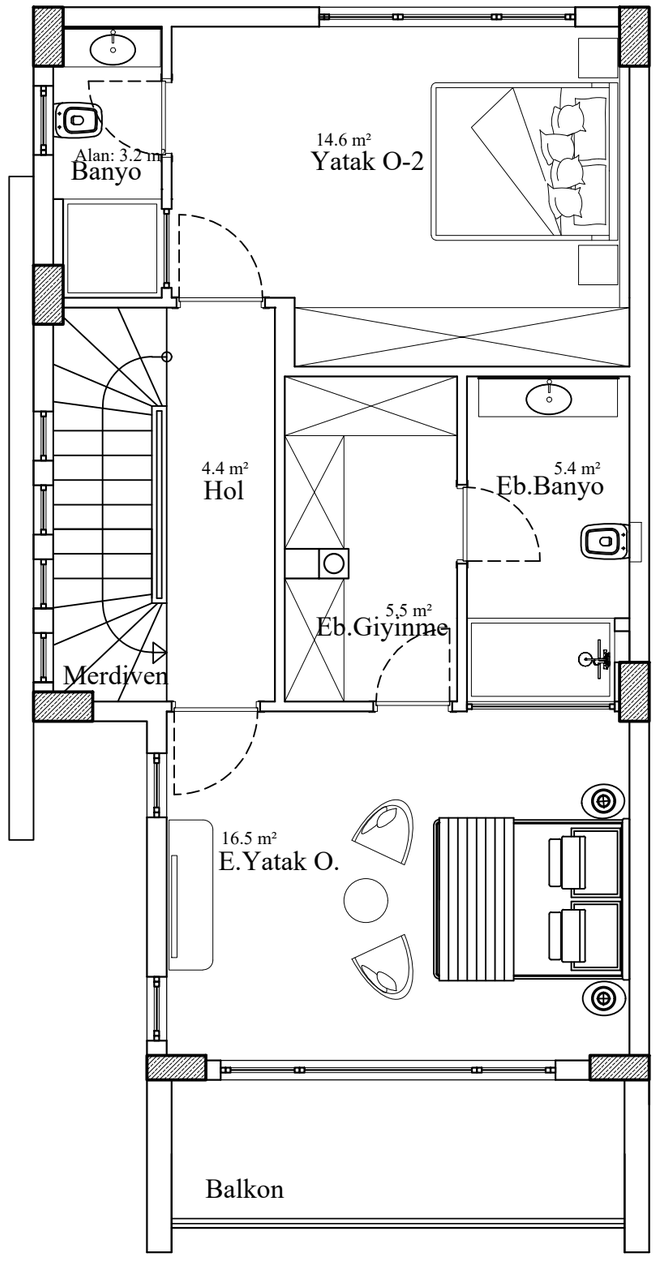

Villa 2-4
Birinci Kat Planı